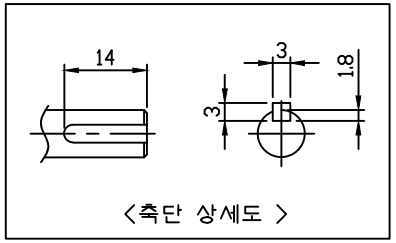

AMP 172167-1
170360-1 PIN

내용		선색	PIN 번호
LEAD WIRE	U	청	1
	V	갈	2
	W	흑	3
접지선		노	4

MOTOR CONNECTOR 접속도

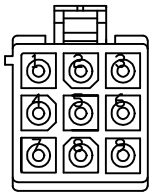

AMP 172169-1 PLUG 9P
AMP 170359-1 PIN

ENCODER 접속도

결선 SPEC.		
선색상	ENCODER 신 호	CONNECTOR PIN 번호
청색	SD	1
청색/흑색	$\overline{SD}$	2
갈색	$V_{BATTERY}$	3
갈색/흑색	0 $V_{BATTERY}$	4
적색	Vcc	5
흑색	0 V	6
회색	FG	7
-	SHIELD	8

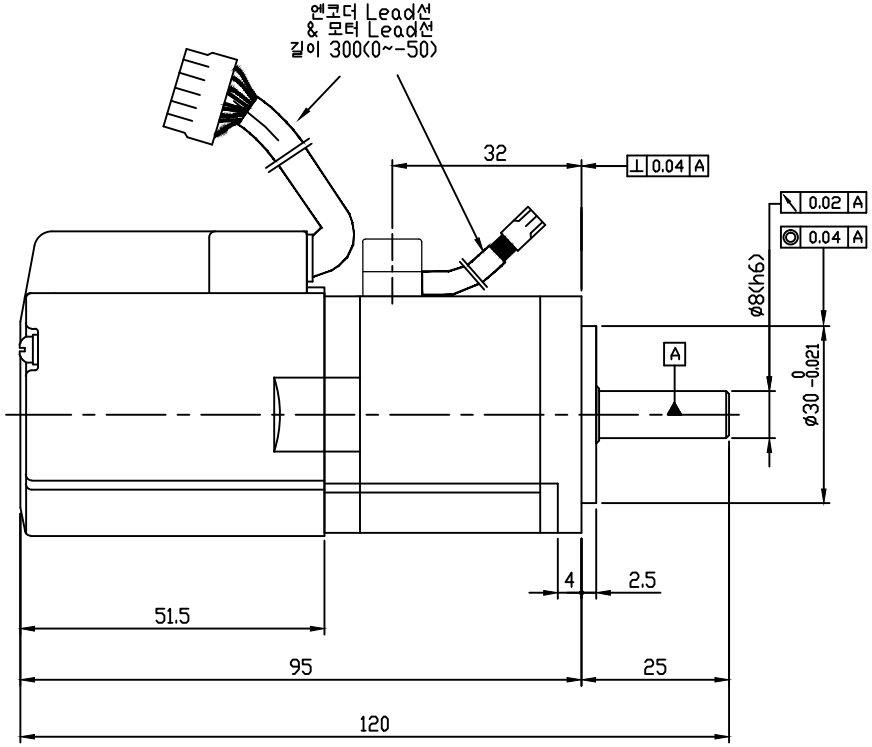

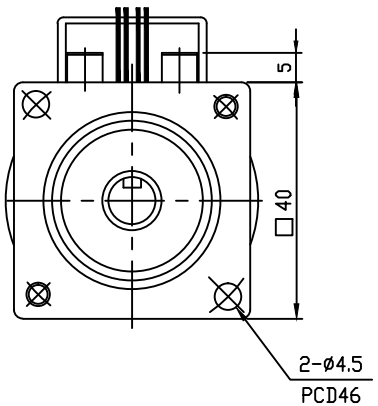

주 기

1. 중량 : 0.42Kg

삼 각 법	단 위	mm	척 도	N/S	명 칭	FMACJZ5-PB00
제 도	설 계	검 도	승 인			N40(표준 TYPE)
'10.06.25 J.H.NOH	'10.06.25 사원 박수용		'10.06.25 부장 이정규			
HIGEN					도 번	